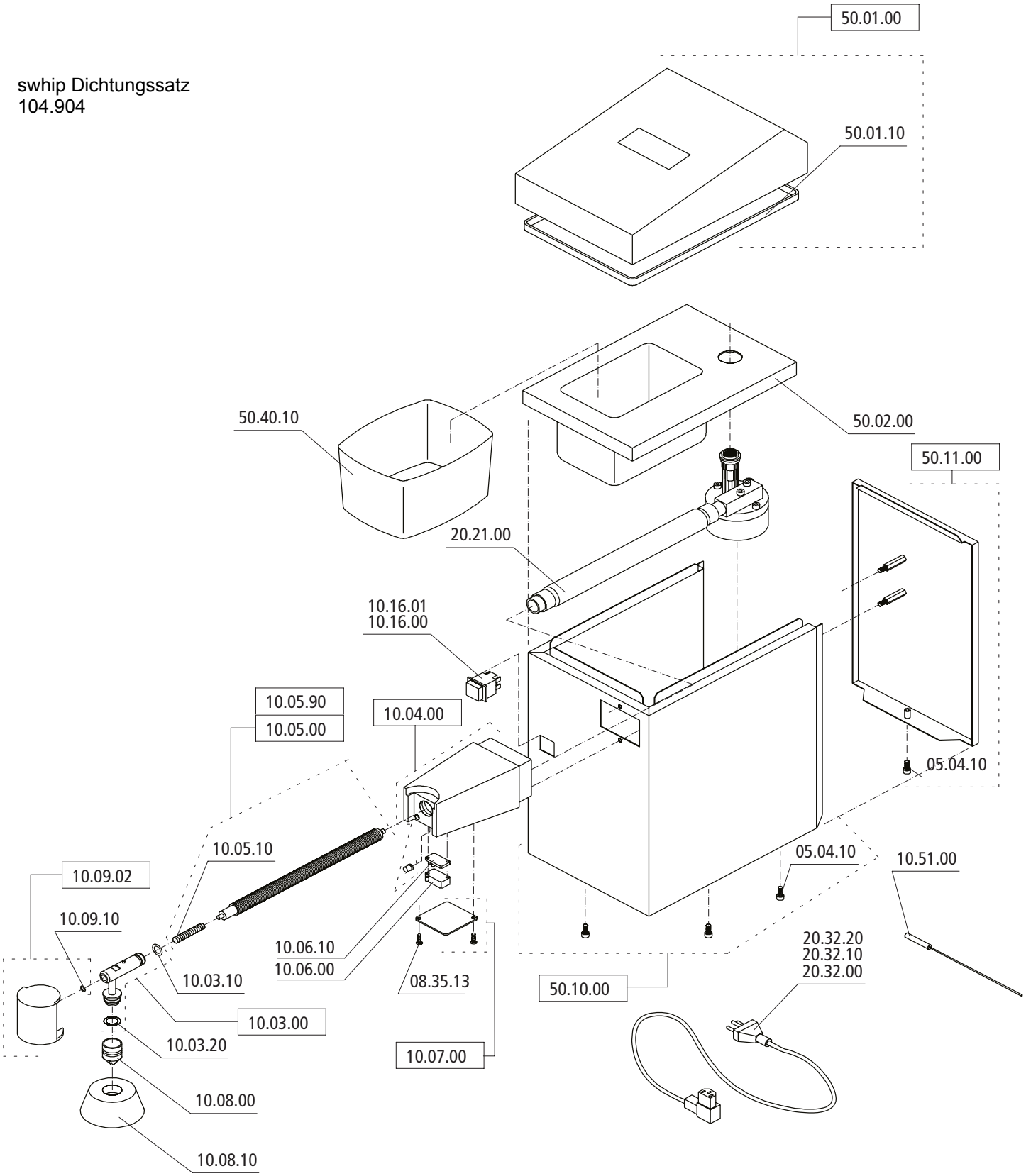
swhip Dichtungssatz
104.904
50.01.00
50.01.10
50.40.10
50.02.00
50.11.00
20.21.00
10.16.01
10.16.00
10.05.90
10.05.00
10.04.00
05.04.10
10.05.10
05.04.10
10.51.00
10.09.02
10.09.10
10.06.10
10.06.00
20.32.20
20.32.10
20.32.00
10.03.10
08.35.13
50.10.00
10.03.00
10.03.20
10.07.00
10.08.00
10.08.10

Antrieb

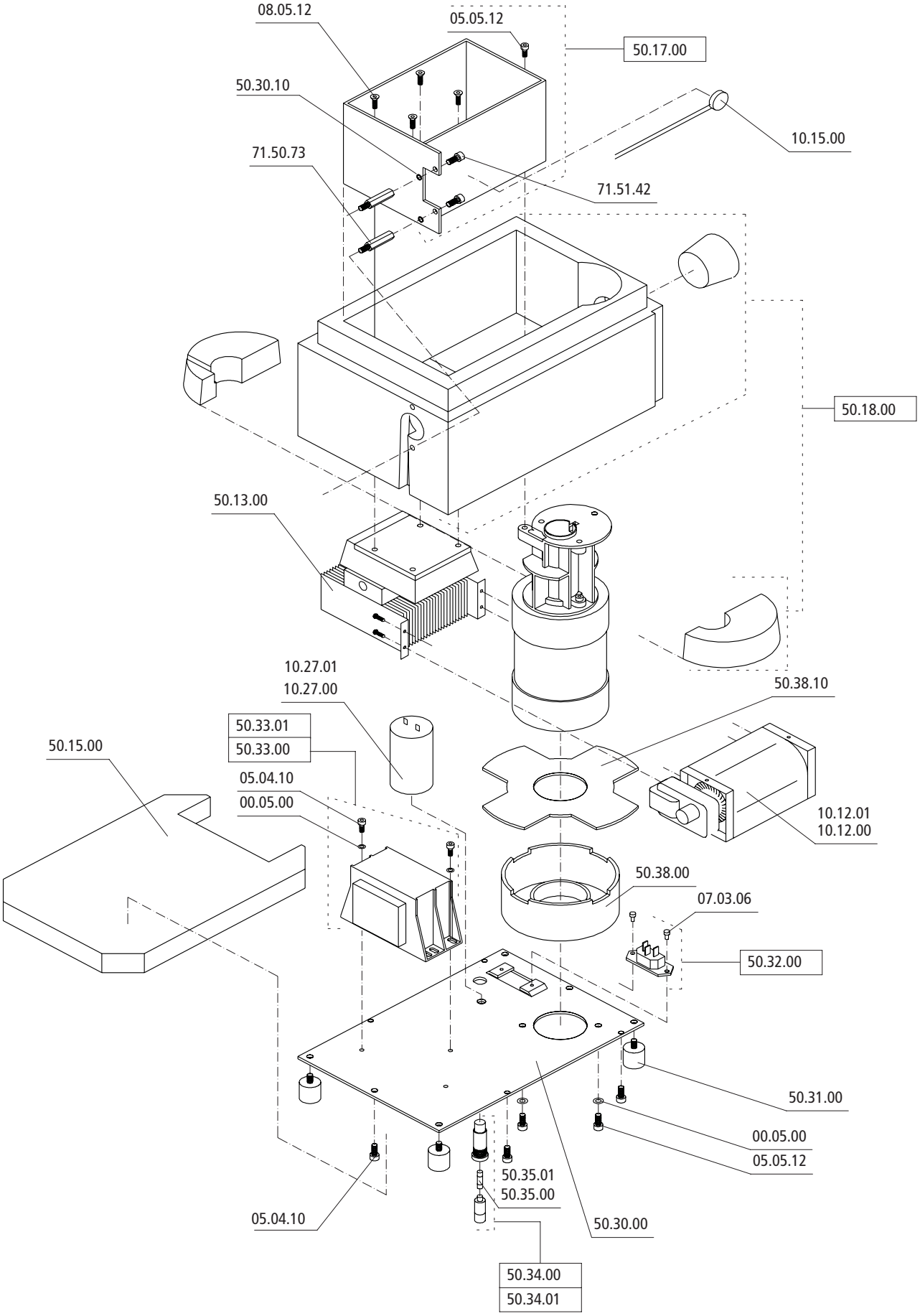
08.05.12
05.05.12
50.17.00
50.30.10
10.15.00
71.50.73
71.51.42
50.18.00
50.13.00
10.27.01
10.27.00
50.38.10
50.33.01
50.33.00
50.15.00
05.04.10
00.05.00
10.12.01
10.12.00
50.38.00
07.03.06
50.32.00
50.31.00
00.05.00
05.05.12
50.35.01
50.35.00
05.04.10
50.30.00
50.34.00
50.34.01
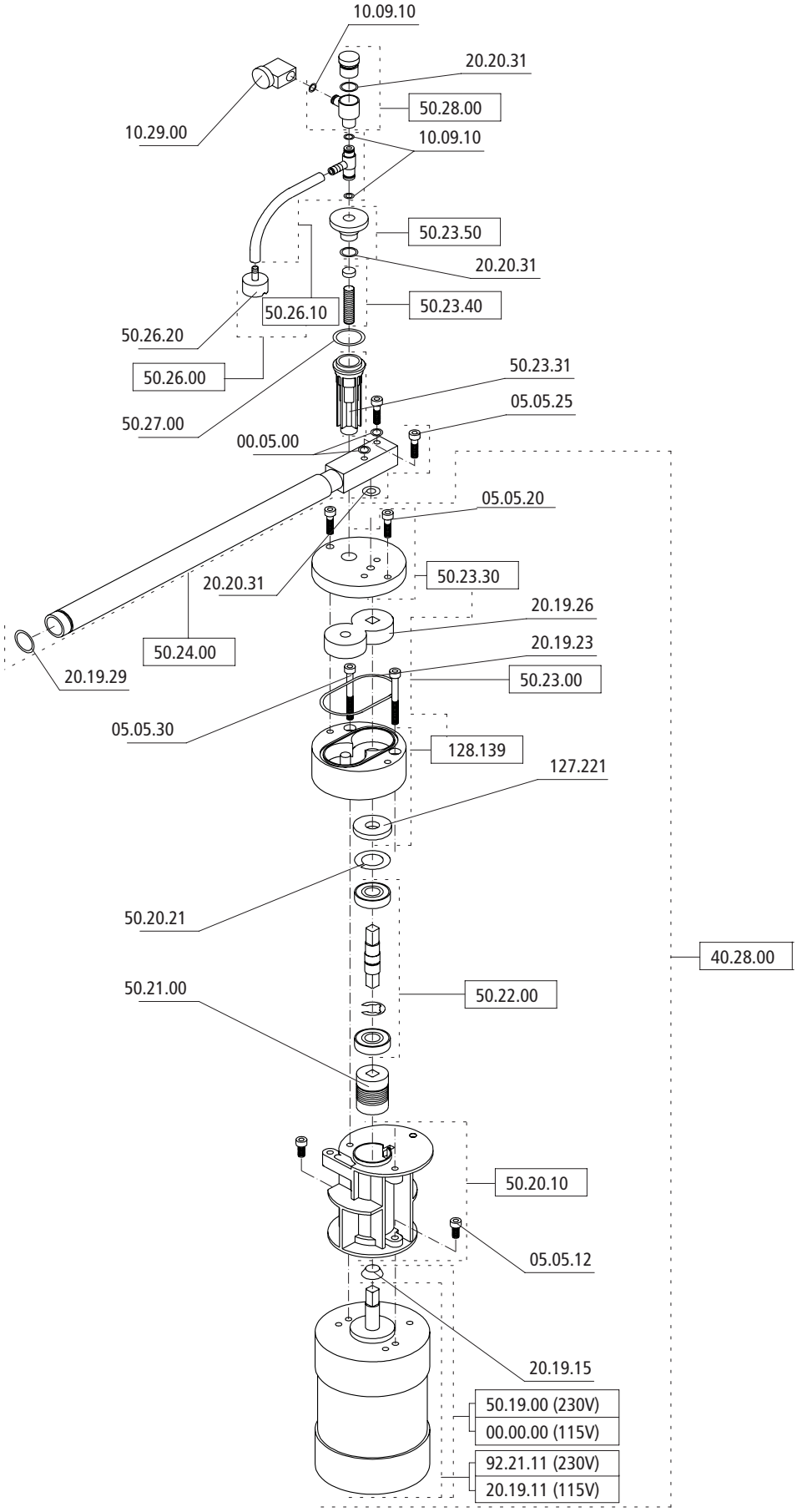
Motor mit Pumpe